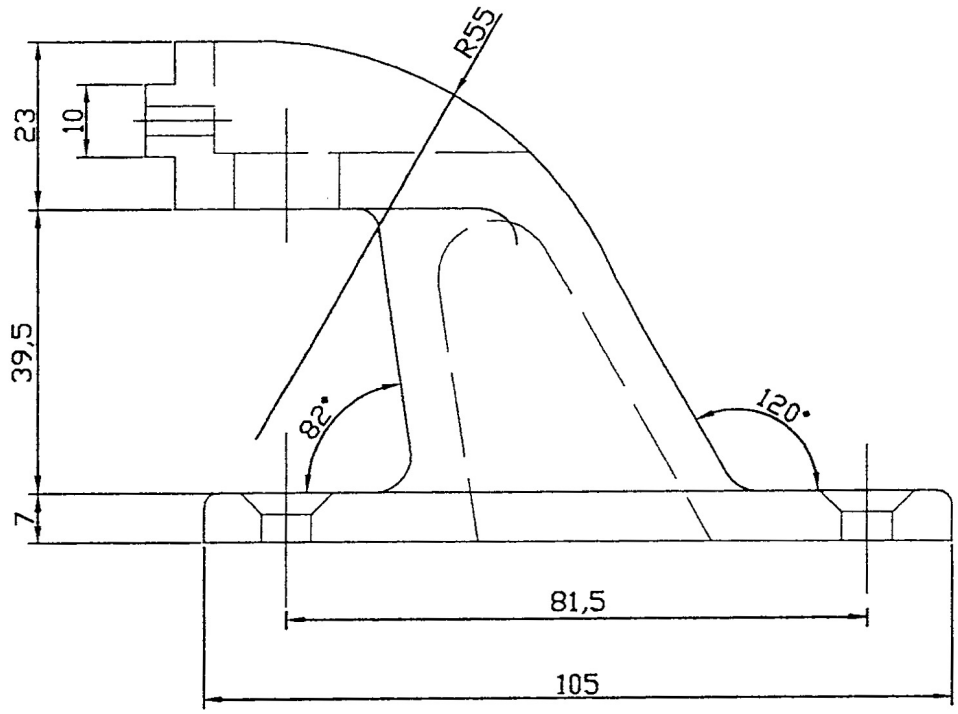

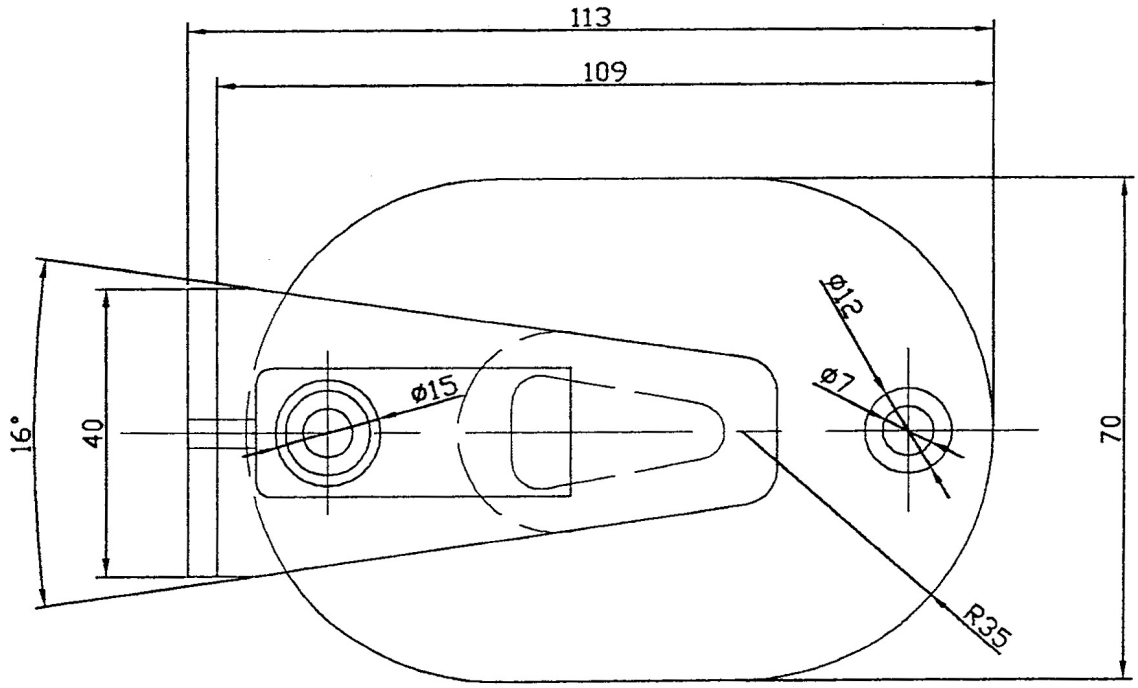

Uso e Applicazioni DIN 13411 WB, WB1, WB2		Scala 1:1	peso 0,100 Kg.
	Data	Supp. a muro - Hander 45	
	Revis Esam		
	BS protection	0003b	Foglio